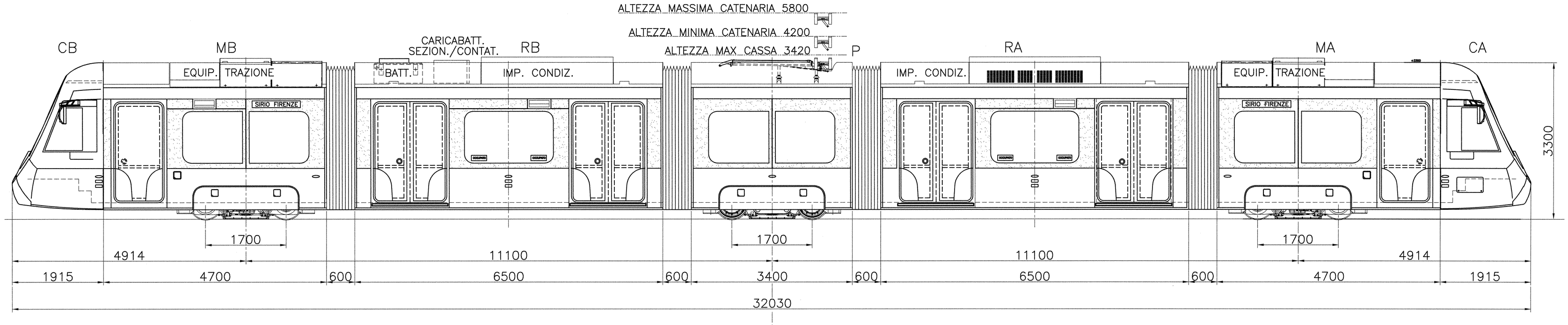

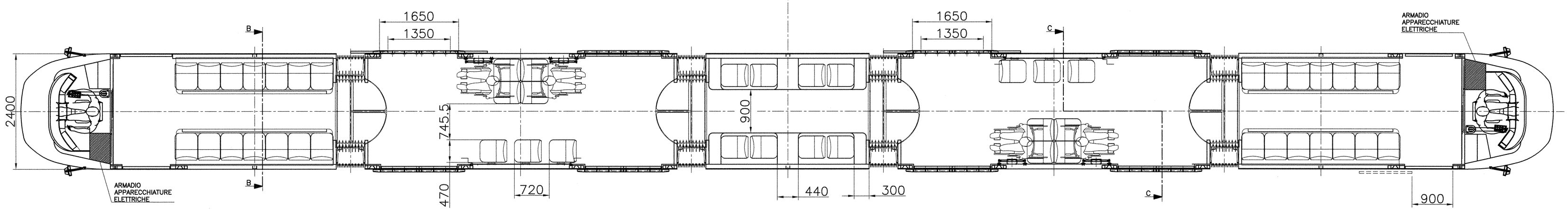

SEZIONE B–B

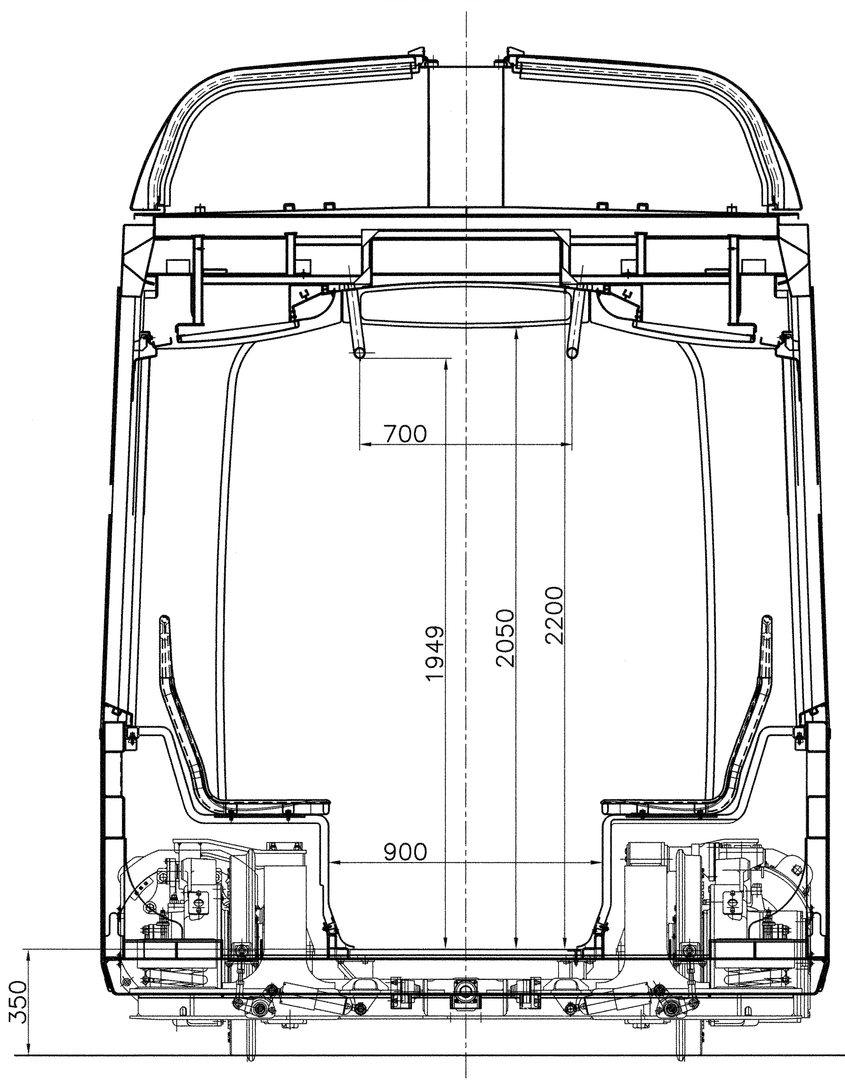

SEZIONE C–C

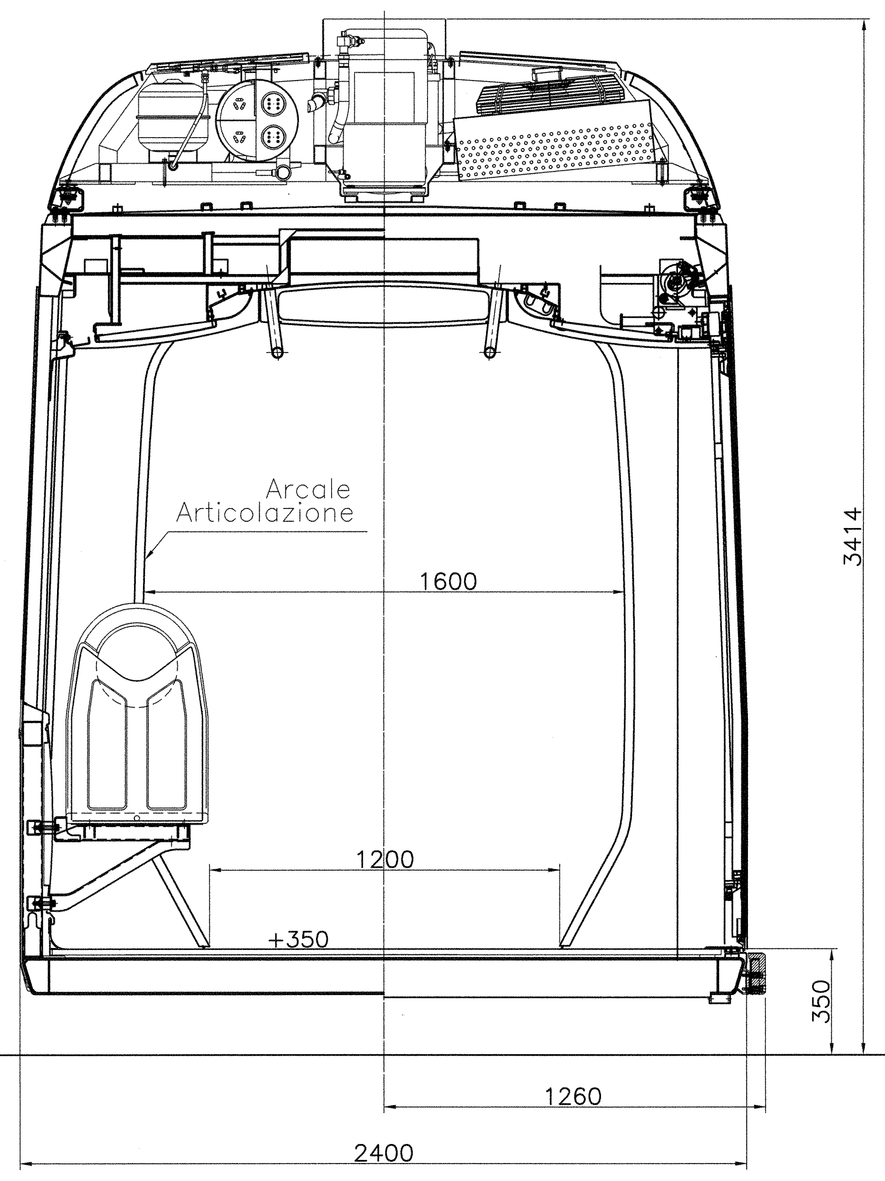

VISTA FRONTALE

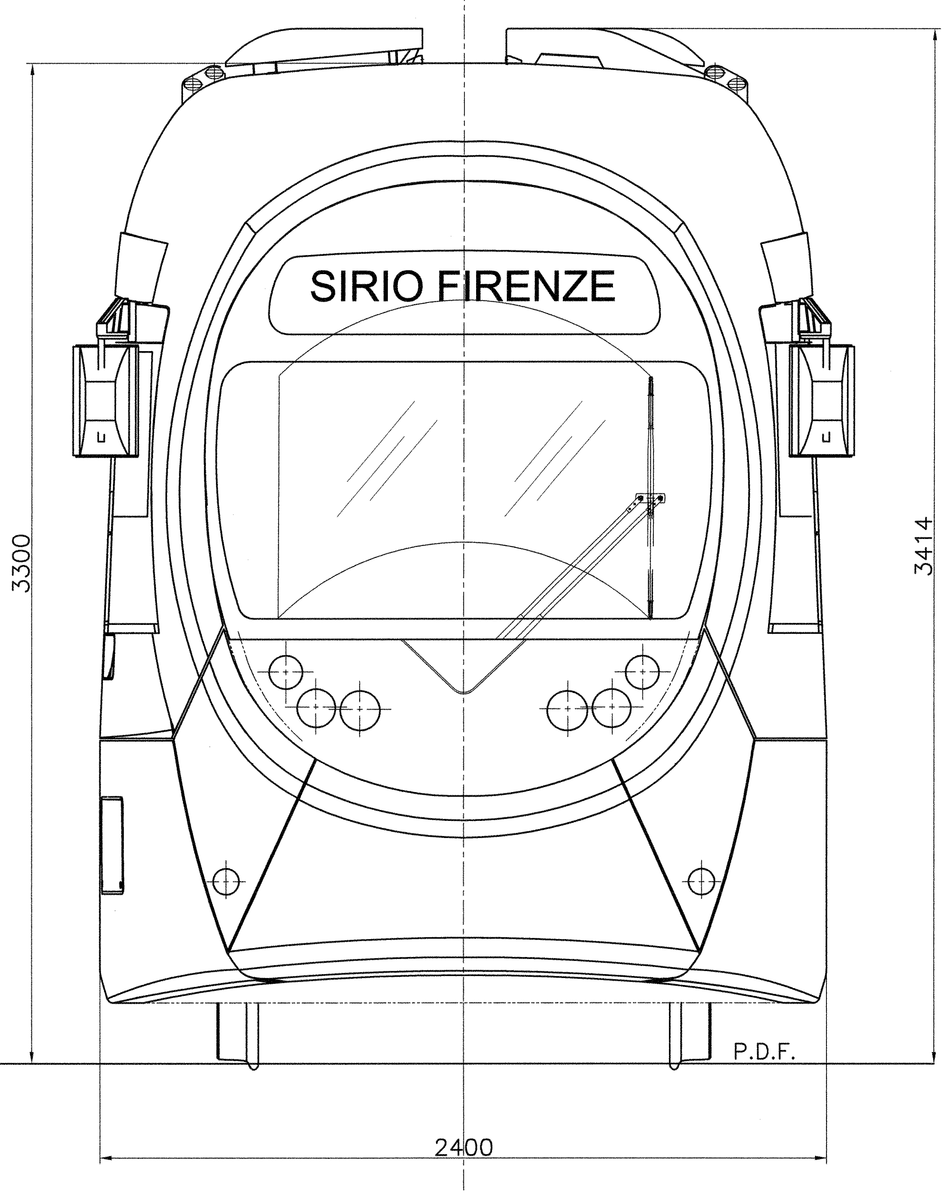

NOTA :
Per la capacità di trasporto passeggeri
vedere disegno P/N AA037CE

POSIZ. ITEM	PART NUMBER	REV. REV.	LC CL	DESCRIZIONE DESCRIPTION	Q.TY REQD.	SIMBOLO SYMBOL	TRATTAMENTO TREATMENT	LC CL	Kg.	Lbs.
						MATERIALE / MATERIAL			UNITARY WEIGHT	

REV. REV.	DATA DATE	DISEGNATO DRAWN	VERIFICATO CHECKED	APPROVATO APPROVED	DESCRIZIONE DESCRIPTION
1	14/11/2007	VASSALLO	BENINI	SACCHI	REVISIONE GENERALE
0	07.02.2007	C.BENINI	P.MONCINI	SACCHI	PRIMA EMISSIONE

DISEGNO ESEGUITO CON CAD : SONO VIETATE MODIFICHE O CORREZIONI MANUALI
DRAWING PROCESSED BY CAD EQUIPMENT : ANY MODIFICATIONS OR HAND WRITTEN CORRECTIONS ARE PROHIBITED

TOLLERANZE / TOLERANCES: IN MANCANZA DI TOLLERANZE SPECIFICHE, SONO DA INTENDERE VALIDE QUELLE INDICATE NELLA TAB. INTERNA F 3610. PER MANUFATTI IN PLASTICA STAMPATI SPECIFICO ALLEGATO TECNICO. IN MANCANZA DI TOLLERANZE PER LE DIMENSIONI ANGOLARI FAR RIFERIMENTO ALLA TAB. UNI ISO 2768.
IN LACK OF SPECIFIC TOLERANCES, REFER TO INTERNAL TAB. F 3610 OR TAB. F 8475 (PLASTIC).
TOLERANCES ON ANGULAR DIMENSIONS AS PER TAB. UNI ISO 2768.

QUESTO DISEGNO E' DI ESCLUSIVA PROPRIETA' DI ANSALDOBREDA S.p.A. LA QUALE NE VIETA LA COPIA LA RIPRODUZIONE E LA CESSIONE A TERZI A NORMA DI LEGGE.
THIS DRAWING IS ANSALDOBREDA S.p.A. 'S PROPERTY. THE COPY, REPRODUCTION AND DISTRIBUTION TO THIRD PARTIES ARE FORBIDDEN ACCORDING TO LAW.

SCALA / SCALE	LIVELLO CRITICITA' CRITICAL LEVEL	REVISIONE REVISION	TAVOLA SHEET	FORMATO SIZE
		1	1/1	A0

DESCRIZIONE / DESCRIPTION: PART NUMBER AA06R99 — SIMBOLO SYMBOL — TRATTAMENTO TREATMENT — LC CL — MATERIALE / MATERIAL

PESO UNITARIO / UNITARY WEIGHT: Kg. / Lbs.

TRAM SIRIO FIRENZE LINEA 2

FIGURINO GENERALE

AnsaldoBreda